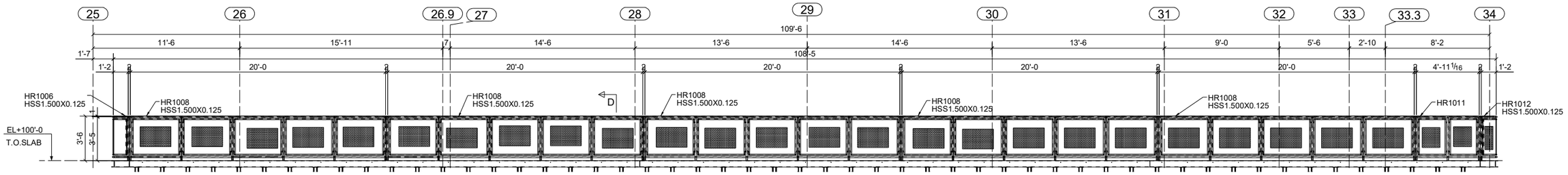


A - A
E10

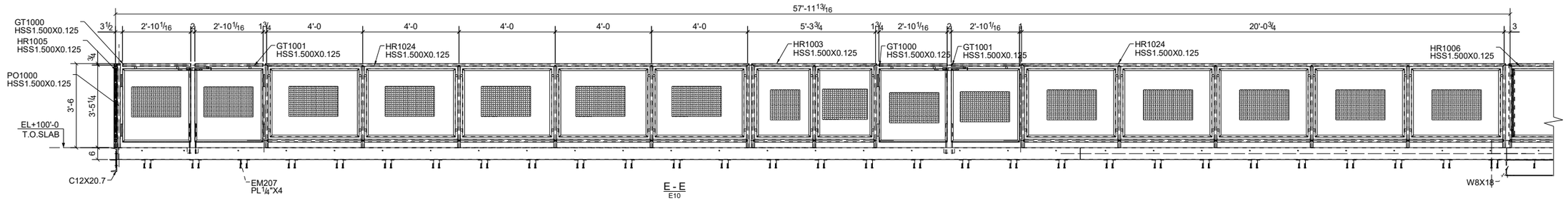


E - E
E10

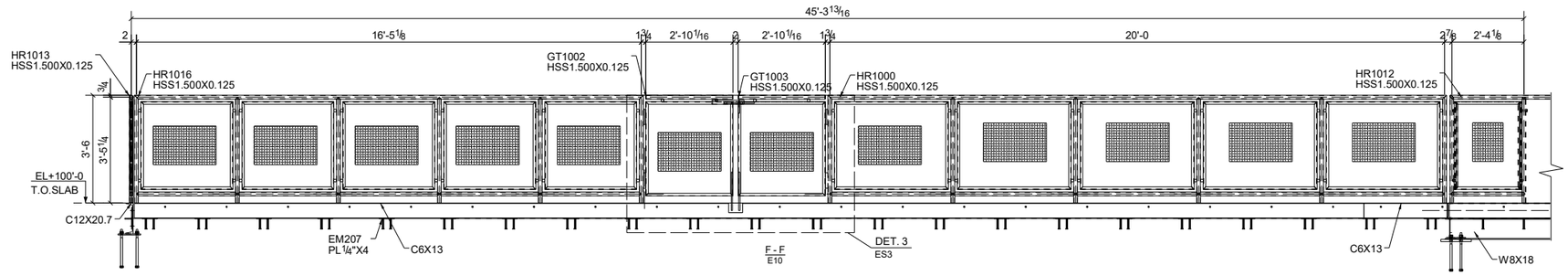


F - F
E10

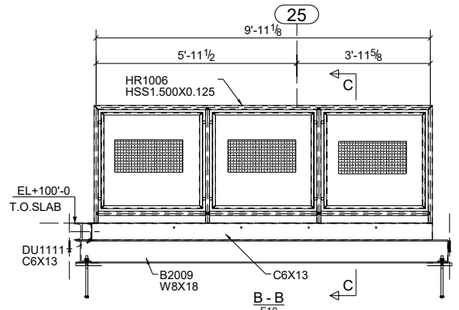


B - B
E10

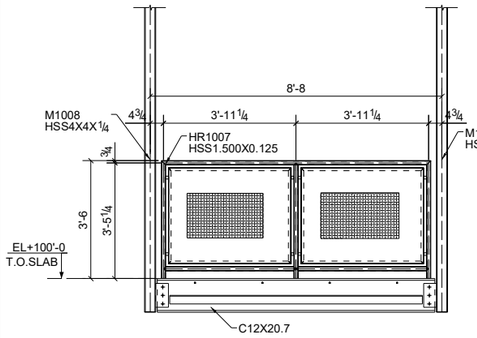


G - G
E10

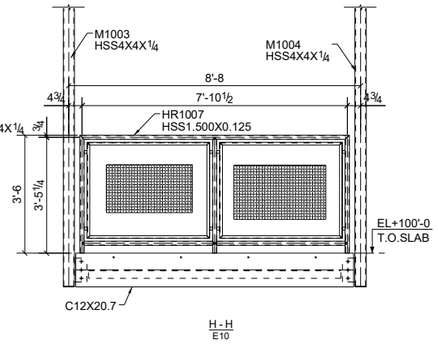


H - H
E10

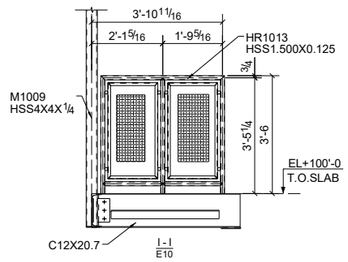


I - I
E10

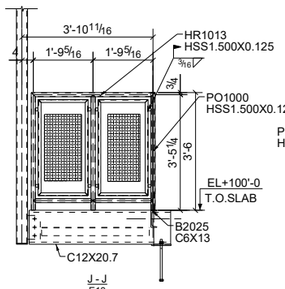


J - J
E10

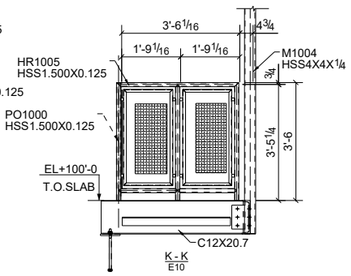


K - K
E10

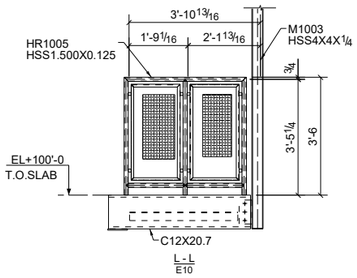


L - L
E10

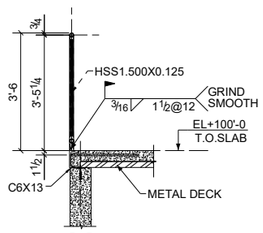


D - D

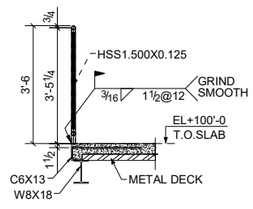


C - C

Tekla structures